ΔΙΑΧΩΡΙΣΜΟΣ ΣΕ ΛΙΠΗ & ΕΛΑΙΑ

ΛΙΠΟΣΥΛΛΕΚΤΗΣ LIP 100

EN 1825-1/2004

ΛΙΠΟΣΥΛΛΕΚΤΕΣ

Μελέτες που πραγματοποιούνται από περιβαλλοντολογικούς οργανισμούς καταδεικνύουν ότι, τα υγρά απόβλητα από τις διάφορες δραστηριότητες του ανθρώπου, παρουσιάζουν μία συνεχώς αυξανόμενη περιεκτικότητα σε λίπη και έλαια. Αυτά όμως τα λίπη και τα έλαια όταν περάσουν στο δίκτυο αποχέτευσης, προκαλούν σταδιακή απόφραξη καθώς και δημιουργία ενοχλητικών οσμών.

Δύναται επίσης, να προσβάλουν τα διάφορα υλικά – εξαρτήματα των δικτύων αποχέτευσης και των βιολογικών καθαρισμών. Όταν τα λίπη αυτά φθάσουν στις εγκαταστάσεις των βιολογικών καθαρισμών περιορίζουν σημαντικά την απόδοση αυτών. Για το λόγο αυτό σήμερα, επιβάλλεται στις επαγγελματικές εγκαταστάσεις εστίασης να εγκαθίστανται συστήματα λιποδιαχωριστών, ώστε να εξασφαλίζεται ότι τα οργανικής προέλευσης λίπη και έλαια, που περιέχονται στα απόβλητα της πλύσης, δεν θα περάσουν στο αποχετευτικό δίκτυο.

Οι λιποδιαχωριστές / λιποσυλλέκτες σύμφωνα με το πρότυπο EN **1825** κατασκευάζονται από γραμμικό πολυαιθυλένιο, με τη μέθοδο του Rotation molding, υλικό εξαιρετικά ελαφρύ και πολύ ανθεκτικό. Λειτουργεί εκμεταλλευόμενος την διαφορά πυκνότητας των συστατικών των υγρών αποβλήτων της πλύσης. Τα οργανικής προέλευσης λίπη και έλαια έχουν χαμηλότερη πυκνότητα και έτσι ανεβαίνουν στην επιφάνεια σχηματίζοντας ένα στρώμα ελαίων – λίπους.

CE EN1825 4 LDPE

ΤΣΙΑΝΑΚΑΣ ΑΒΕΤΕ
ΒΙΟΜΗΧΑΝΙΚΑ ΠΛΑΣΤΙΚΑ ΒΟΛΟΥ
4ο ΧΛΜ. ΒΟΛΟΥ - ΛΑΡΙΣΑΣ
+30 24210 911 80
info@tsianakas.gr
www.tsianakas.gr

EN1825 LDPE

ΛΙΠΟΣΥΛΛΕΚΤΗΣ LIP100

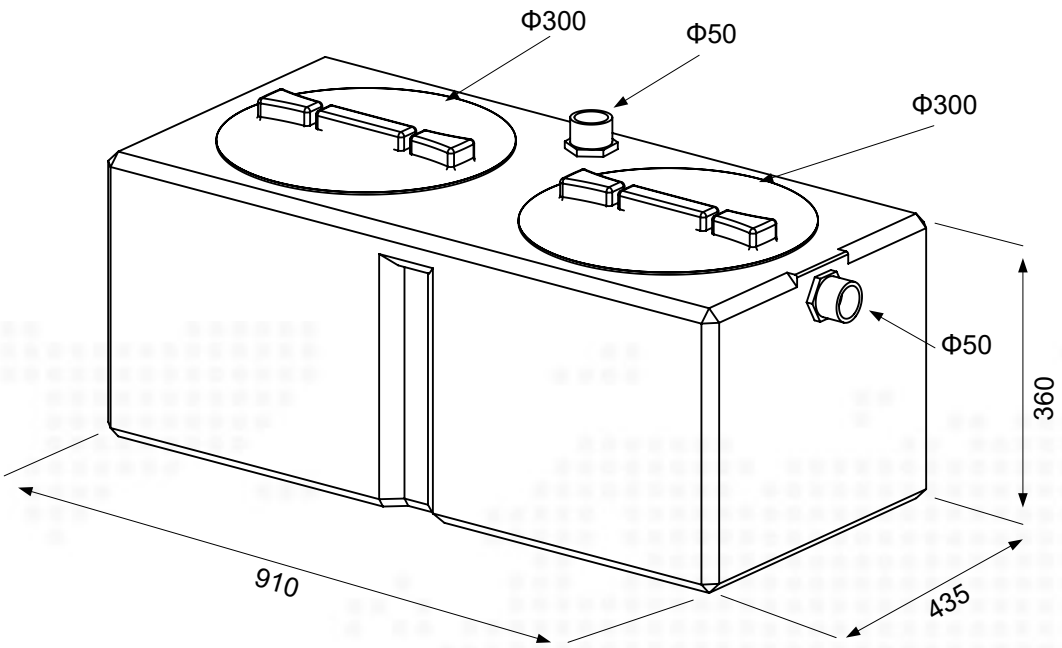

Τεχνικά χαρακτηριστικά

Εγκατάσταση: Υπέργια
Βάρος: 10kg
Σύνδεση: Κολλητή - βιδωτή

Όγκος συλλέκτη λίπους: 11L
Όγκος ζώνης διαχωρισμού: 65L
Όγκος συλλέκτη λάσπης: 26L
Επιφάνεια ζώνης διαχωρισμού: 0,36m^2
Ωφέλιμος όγκος λιποσυλλέκτη: 102L
Συνολικός όγκος δεξαμενής: 118L
Φίλτρο εισόδου: υφασμάτινο

Μήκος	910mm
Πλάτος	435mm
Ύψος	360mm
Καπάκι	Φ300
Είσοδος	Φ50
Ύψος εισόδου	360mm
Έξοδος	Φ50
Ύψος εξόδου	310mm
Φίλτρο	Ναι
Εκκένωση λίπους	*
Γενική εκκένωση	*

*** Πρόσθετος εξοπλισμός**
Κάνουλα για γενική εκκένωση του λιποσυλλέκτη
Κάνουλα για εκκένωση λίπους

Η καλή απόδοση του λιποσυλλέκτη εξαρτάται από τη σωστή συντήρηση του.

ΤΣΙΑΝΑΚΑΣ ΑΒΕΤΕ
ΒΙΟΜΗΧΑΝΙΚΑ ΠΛΑΣΤΙΚΑ ΒΟΛΟΥ
4ο ΧΛΜ. ΒΟΛΟΥ - ΛΑΡΙΣΑΣ
info@tsianakas.gr
+30 24210 911 80
www.tsianakas.gr